Balgensauger
Bellows vacuum cups

∅ 50 mm

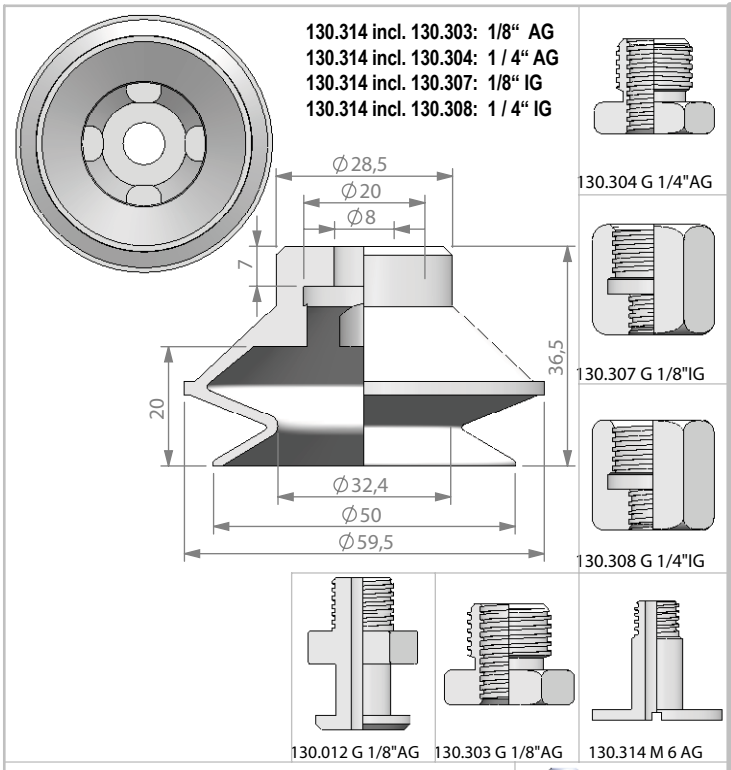

Art No : 210.050.057._

NBR (sw), S (tr), PU (bl), NR (gr), CR (sw)

23.0 gr

10.0 mm

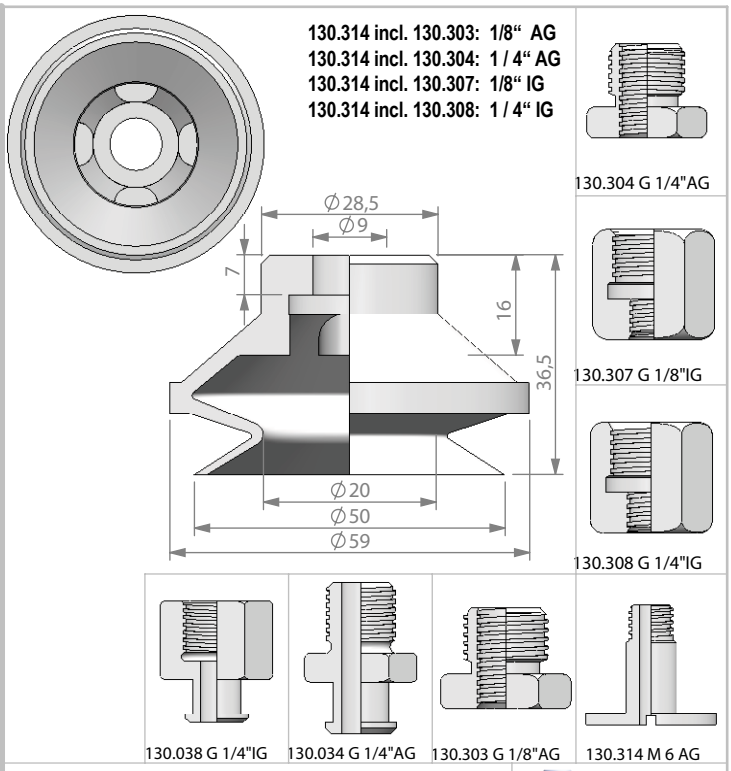

Art No:210.050.0999.06._

PU (br)

19.2 gr

10.0 mm

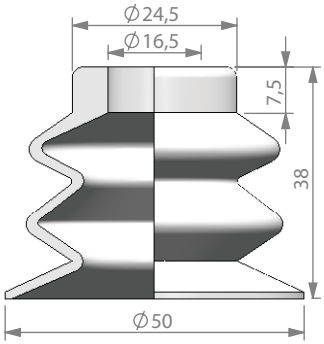

Art No : 220.050.081._

Vinyl (bl)

20.0 gr

15.0 mm

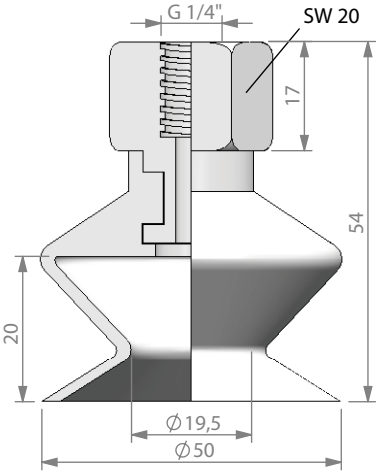

Art No : 213.050.004._

NBR (sw), S (tr), S (r), NR(sw)

40.0 gr

9.0 mm

MORALI
VACTech® Solutions

Morali Produktionstechnik GmbH

Telefon +49 741- 17 52 60- 0
Telefax +49 741- 17 52 60- 29
e-Mail info@morali-gmbh.de
WEB www.morali-gmbh.de

Technisches Büro / Technical Department
Telefon +49 (0)811 - 99 67 92 82
e-Mail tbh@morali-gmbh.de